Manuál vzduchovací kompresor CAP-10, 20, 30, 50

Varování!
Tento přístroj smí používat děti od 8 let a osoby se sníženými tělesnými, senzorickými nebo mentálními schopnostmi nebo s nedostatečnými zkušenostmi a znalostmi pouze v případě, že jsou pod dohledem, nebo že jsou poučeny o bezpečném používání přístroje a chápou nebezpečí, která z tohoto použití vyplývají. Děti si nesmí s přístrojem hrát. Čištění a uživatelská údržba nesmí být prováděna dětmi bez dozoru. Může dojít ke smrti nebo těžkému zranění elektrickým proudem. Předtím, než sáhnete do vody, odpojte všechny elektrické přístroje, které se ve vodě nacházejí, od elektrické sítě.

1. Bezpečnostní pokyny

Elektrická přípojka

- Elektroinstalace podléhá zvláštním bezpečnostním předpisům.
- Veškeré elektrické zapojení smí provádět pouze kvalifikovaný elektrikář.
- Elektrikář je na základě odborného vzdělání, znalostí a zkušeností způsobilý rozpoznat možná rizika a zajistit, aby instalace odpovídala platným místním a národním normám a předpisům.
- V případě nejasností nebo potíží se obraťte na kvalifikovaného elektrikáře nebo autorizovaný servis.
- Přístroj zapojujte pouze tehdy, pokud se jeho elektrické parametry shodují s hodnotami uvedenými na typovém štítku a s dostupným napájecím napětím.
- Připojujte jej výhradně do zásuvky, která je instalována v souladu s platnými bezpečnostními normami.
- Přístroj musí být chráněn proudovým chráničem (RCD) s jmenovitým reziduálním proudem maximálně 30 mA.
- Prodlužovací vedení a elektrické rozvaděče (např. zásuvkové systémy) musí být určeny pro venkovní použití a chráněny proti odstřikující vodě.
- Bezpečná vzdálenost přístroje od vody musí být nejméně 2 m.
- Konektorové spoje chraňte před vlhkostí.
- Přístroj připojujte pouze ke správně instalované zásuvce.

Bezpečný provoz

- Přístroj nepoužívejte, pokud jsou poškozené elektrické vodiče, přívodní kabel nebo kryt.
- Poškozený přístroj může představovat riziko úrazu elektrickým proudem.
- Pokud je přívodní kabel poškozený, nepokoušejte se jej opravit ani vyměnit. V takovém případě nechte přístroj zkontrolovat odborným servisem.
- Nepřenášejte a netahejte přístroj za napájecí kabel ani za jiné vodiče.
- Na přístroji neprovádějte žádné technické úpravy ani zásahy, které nejsou popsány v tomto návodu.
- Provádějte pouze ty činnosti údržby a čištění, které jsou výslovně uvedeny v tomto návodu.
- Používejte výhradně originální náhradní díly a příslušenství, aby byla zachována bezpečnost a funkčnost zařízení.
- Umístěte a veďte kabely tak, aby byly chráněny před poškozením a nepředstavovaly nebezpečí zakopnutí.
- V případě jakýchkoli potíží nebo pochybností se obraťte na zákaznický servis výrobce nebo distributora.

Použití v souladu s určeným účelem
Výrobek, popsaný v tomto návodu, používejte pouze následujícím způsobem:

- Kompaktní vzduchovací kompresor určený ke zvýšení obsahu kyslíku v jezírku, akváriu nebo vodní nádrži.

2. Popis výrobku:

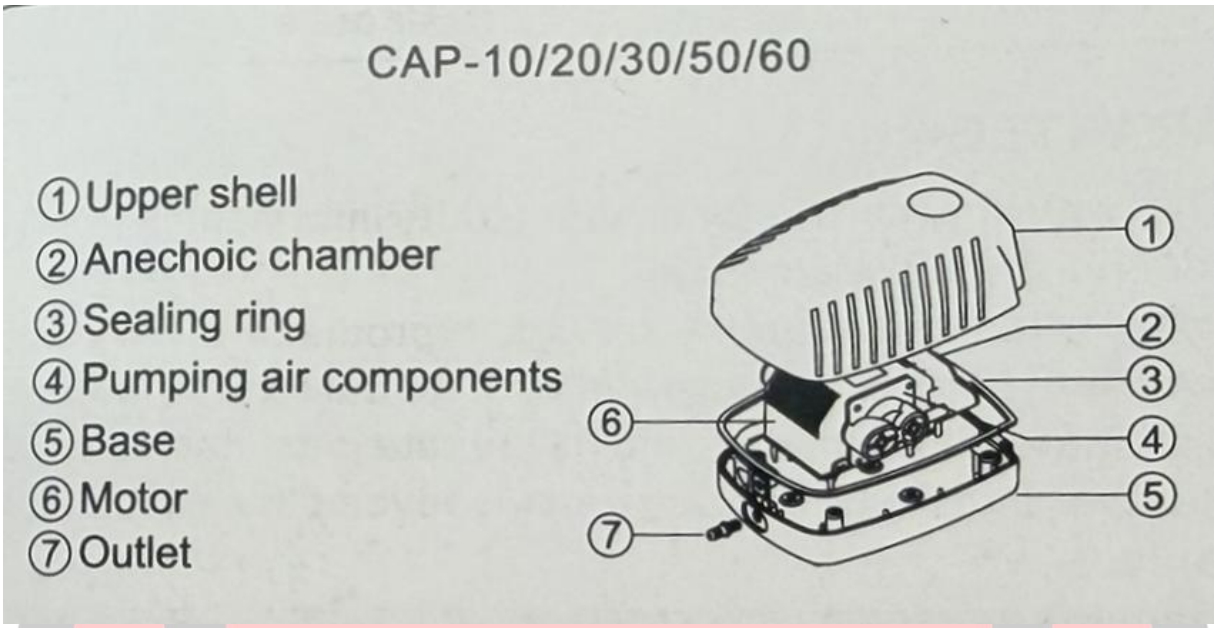

CAP 10, 20, 30, 50 viz obr. č. 1			
1.	Horní kryt	5.	Spodní kryt
2.	Izolační komora	6.	Motor
3.	Těsnění	7.	Výstup
4.	Vzduchovací komponenty		

3. Instalace přístroje:

Upozornění:
Zařízení musí být umístěno nad hladinou vody – hrozí poškození zpětnou vodou.

Umístění přístroje
Při instalaci přístroje dodržujte následující podmínky:

- Dodržujte bezpečnostní vzdálenost minimálně 2 m od vody.
- Přístroj umístěte tak, aby nepředstavoval nebezpečí pro osoby ani zvířata.
- Přístroj instalujte vodorovně, stabilně a tak, aby byl chráněn před zaplavením.

Připojení přístroje
Postupujte následovně:

- Spojte provzdušňovací kámen se vzduchovou hadicí a umístěte jej do jezírka.
- Volné konce vzduchové hadice nasaďte na výstup vzduchu přístroje.
- Hadici zkraťte dle potřeby. Příliš dlouhá hadice snižuje výkon kompresoru.

Uvedení do provozu
Zapnutí: Připojte přístroj k elektrické síti. Přístroj se okamžitě zapne.
Vypnutí: Odpojte přístroj od elektrické sítě.

Čištění a údržba
Čištění vzduchového filtru
Postupujte následovně:

1. Odšroubujte horní kryt kompresoru.
2. Vyjměte filtrační vložku a vyklepejte ji.
3. Očištěnou vložku zasuňte zpět do držáku filtru.
4. Přístroj sestavte v opačném pořadí.

Výměna membrán
Upozornění:
Přístroj **neprovozujte s poškozenými membránami**.

- Vždy vyměňte obě membrány, i když je poškozena pouze jedna.
- V případě potřeby se obraťte na specializovaného prodejce, který zajistí odbornou výměnu.

Postupujte následovně:

1. Povolte šrouby na spodní části krytu a sejměte horní část krytu.
2. Povolte šrouby na izolační komoře a sejměte horní část krytu.
3. Povolte a odstraňte šrouby na držáku membrány.
4. Membránu zcela vyjměte z přístroje.
5. Povolte šrouby membrány a držáku membrány.
6. Vyměňte membránu.
7. Novou membránu pevně přišroubujte k držáku membrány.
8. Přístroj sestavte v opačném pořadí.

Zazimování
Pokud je přístroj provozován nepřetržitě, může zůstat nainstalován i při mrazu.
V opačném případě přístroj demontujte a skladujte v suchém vnitřním prostředí při pokojové teplotě.

4. Technické parametry

Model	CAP-10	CAP-20	CAP-30	CAP-50
Napětí	230 V	230 V	230 V	230 V
Příkon	4 W	8 W	12 W	16 W
Průtok	300 l/h	780 l/h	1080 l/h	1800 l/h
Rozměry	225 x 114 x 95 mm	198 x 114 x 110 mm	226 x 126 x 116 mm	239 x 168 x 110 mm
Délka kabelu	3 m	3 m	3 m	5 m

5. Záruka

Na tento výrobek se vztahuje záruka na bezvadný provoz po dobu 24 měsíců od data zakoupení, s výjimkou dílů, které mají přirozeně kratší životnost. Pokud se během záruční doby objeví vada nezaviněná uživatelem ani vnějšími okolnostmi (například živelnou událostí), bude výrobek opraven bezplatně. Pro uznání záruky je nutné předložit doklad o koupi výrobku.

Záruka neplatí v případě:

- poškození vzniklého neodborným nebo násilným zacházením,
- zásahu do zařízení nepověřenou osobou,
- úprav elektroinstalace výrobku (např. zkracování nebo prodlužování napájecího kabelu).

Pokud se při kontrole ukáže, že reklamovaná vada není záruční nebo nebyla prokázána, případně pokud kupující neposkytne potřebnou součinnost servisnímu technikovi, je povinen uhradit veškeré náklady spojené s posouzením a vyřízením reklamace.
Reklamace poškození vzniklého při přepravě bude uznána pouze tehdy, pokud je s dopravcem sepsán protokol o poškození zásilky.

Kompresory odpovídají platným normám.

Prodávající: Jezírka Banat s.r.o., 78347 Hněvotín 540, tel.: +420 773 610 017, info@jezirkabanat.cz

6. Likvidace výrobku

Tento výrobek nesmí být likvidován společně s komunálním odpadem. Po ukončení životnosti odevzdejte tento výrobek do místa zpětného odběru vysloužilých elektrospotřebičů.



4/2026